

Utiliser un chronotachygraphe analogique

Je m'exerce…

Question 1 : Complétez correctement ce disque en inscrivant les informations exigées et attendues à la prise de poste. Vous partez aujourd'hui de Chambéry, au volant d'un camion immatriculé 8765 YZ 73 dont le compteur affiche 157 274 km.

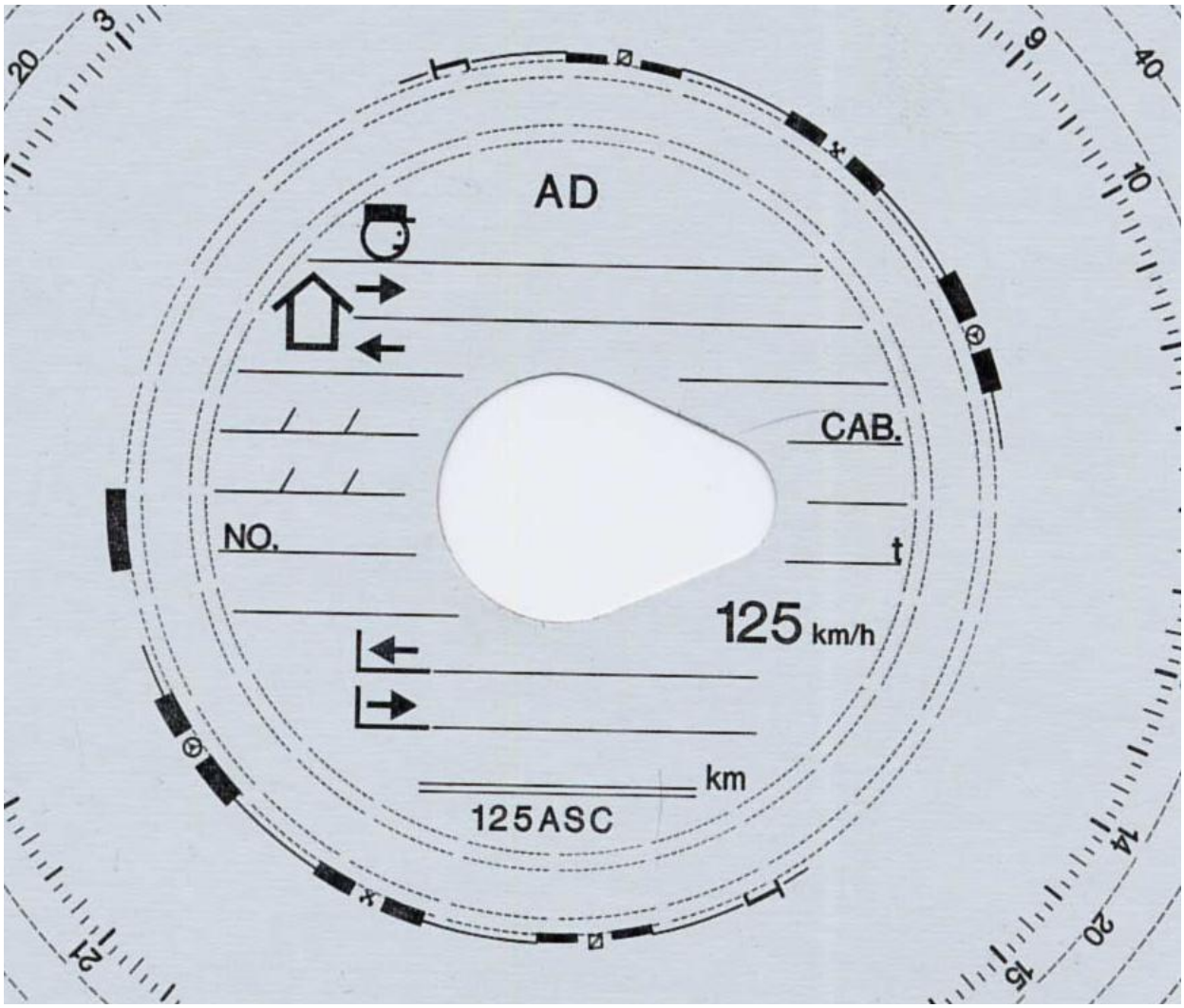

Question 2 : Complétez correctement ce disque en inscrivant les informations exigées et attendues sur le verso du disque sachant que ce même jour, dès 11h15 vous avez été amenés à utiliser un second véhicule.
Ce second véhicule est immatriculé 748 ZA 73, il avait 601 147 km au compteur. En fin de journée vous constatez avoir parcouru 295km avec ce véhicule.

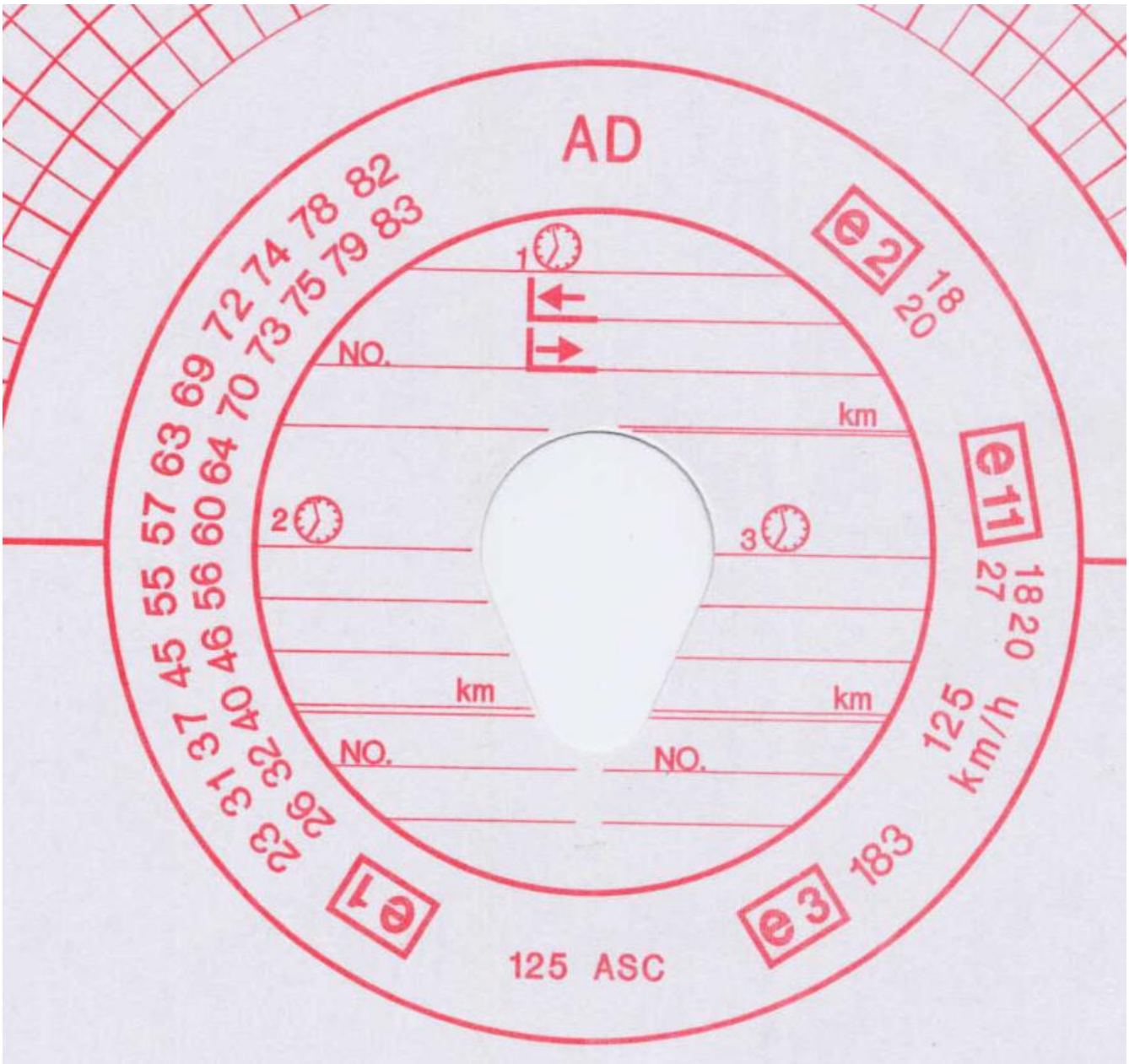

Question 3 : Ce disque est-il compatible avec un véhicule dont le chronotachygraphe indique la norme :

E1 – 73	OUI	NON
E1 - 95	OUI	NON
E11 - 27	OUI	NON
E11 – 24	OUI	NON

Question 4 : Vous constatez que votre tachygraphe analogique est en panne.
Complétez manuellement le verso de votre disque en indiquant que vous avez pris votre poste le matin à 8h00.
Après avoir effectué les vérifications de votre véhicule avant le départ, vous avez conduit de 8h15 à 9h15.
Puis chez votre premier client vous êtes restés pendant 30 minutes pour effectuer une prise en charge de la marchandise, compléter et signer les documents liés à cette opération de transport.
Vous avez ensuite repris la route de 9h45 à 10h15.
Vous vous êtres arrêté à 10h45 pour une courte pause de 15 minutes, avant de repartir vers la localisation de votre 2e client jusque 12h30.
Vous avez marqué un temps de repos d'une heure, pour prendre votre repas.
Vous avez ensuite roulé de 13h30 à 15h00.
Vous avez effectué un chargement chez ce 2e client de 15h00 à 15h30.
Puis vous avez repris la route pour rentrer au dépôt. Vous êtes arrivés à 16h30.

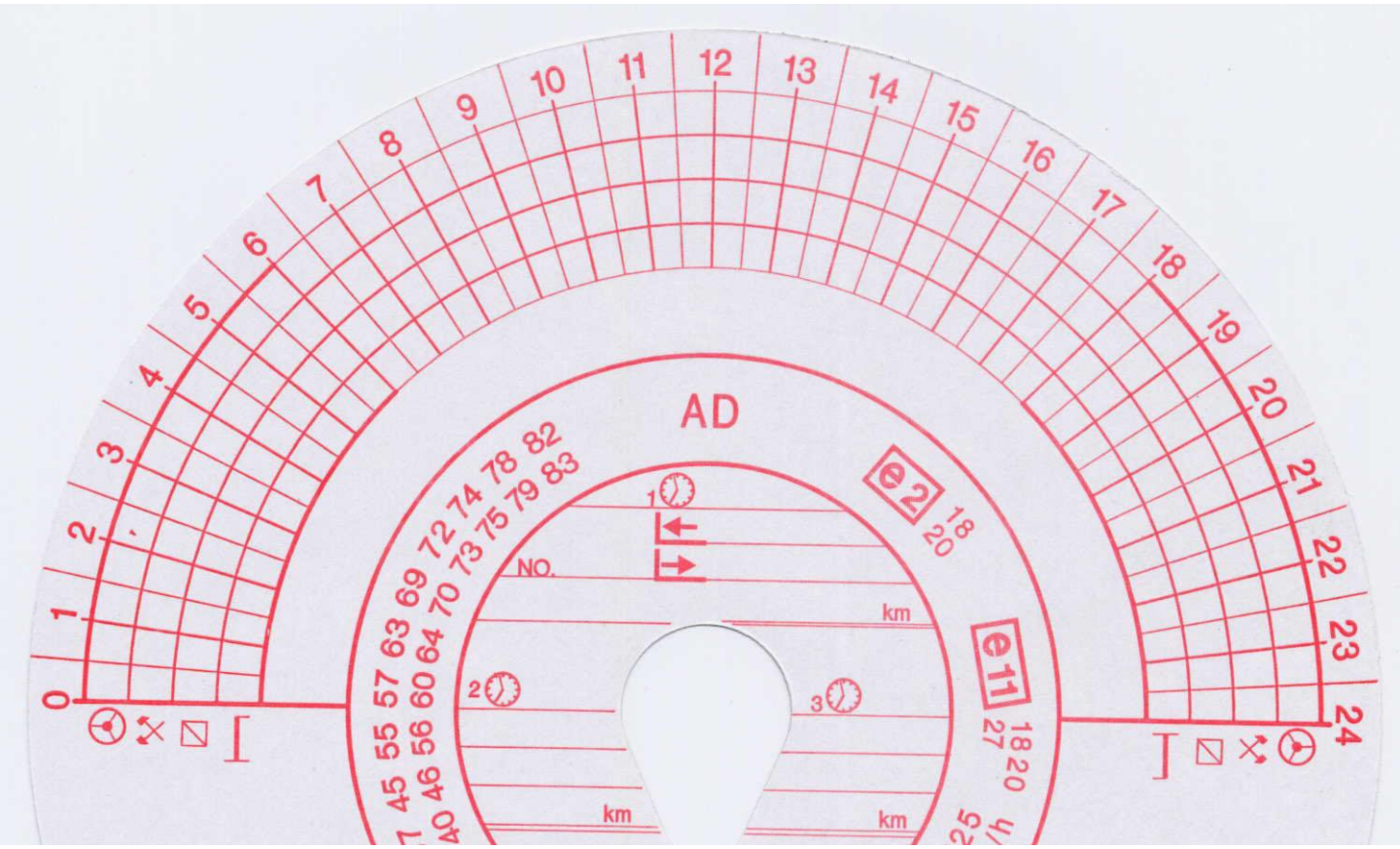

Question 5 : Complétez correctement ce disque en inscrivant les informations exigées et attendues en fin de journée . Vous êtes revenu à votre dépôt de Chambéry, au volant du camion immatriculé 8765 YZ 73 dont le compteur affiche 157 681 km.

